REV. DRW	A-01
REV. MOD	A-25
DATE.MOD	2014-04-15 16:58:22
DATE.DRW	15 kwietnia 2014
AUTHOR	PAWEŁ GRYBA
FILE NAME	246_sofi_120
SAVE	K2-se

Detale membrany

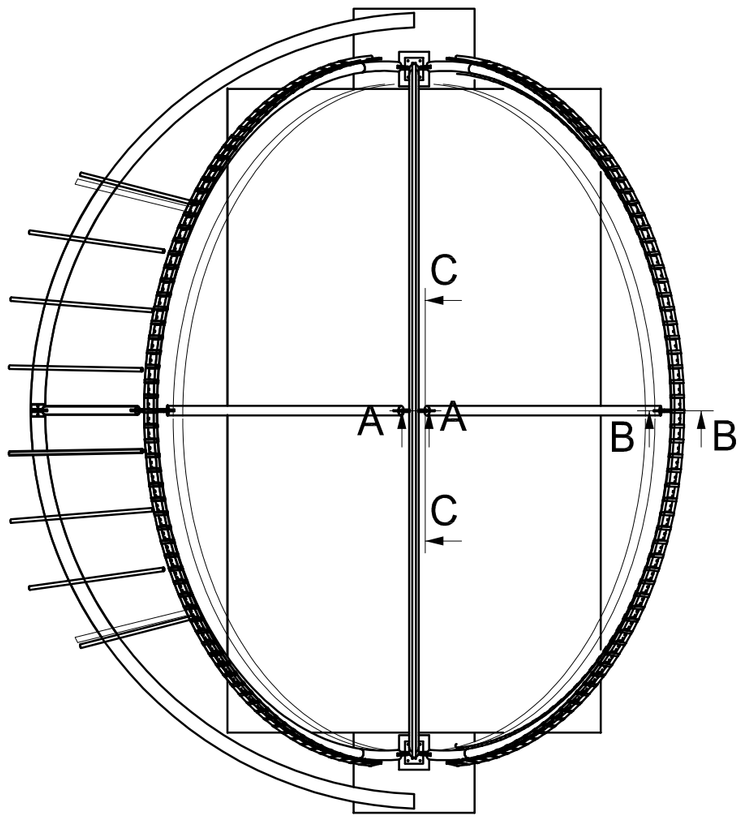

A-A

B-B

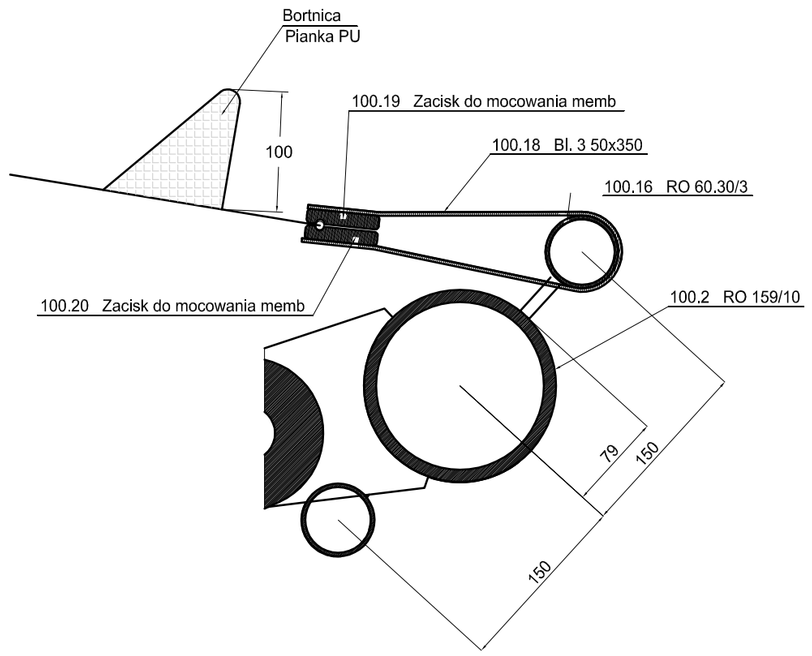

D-D

1 : 50

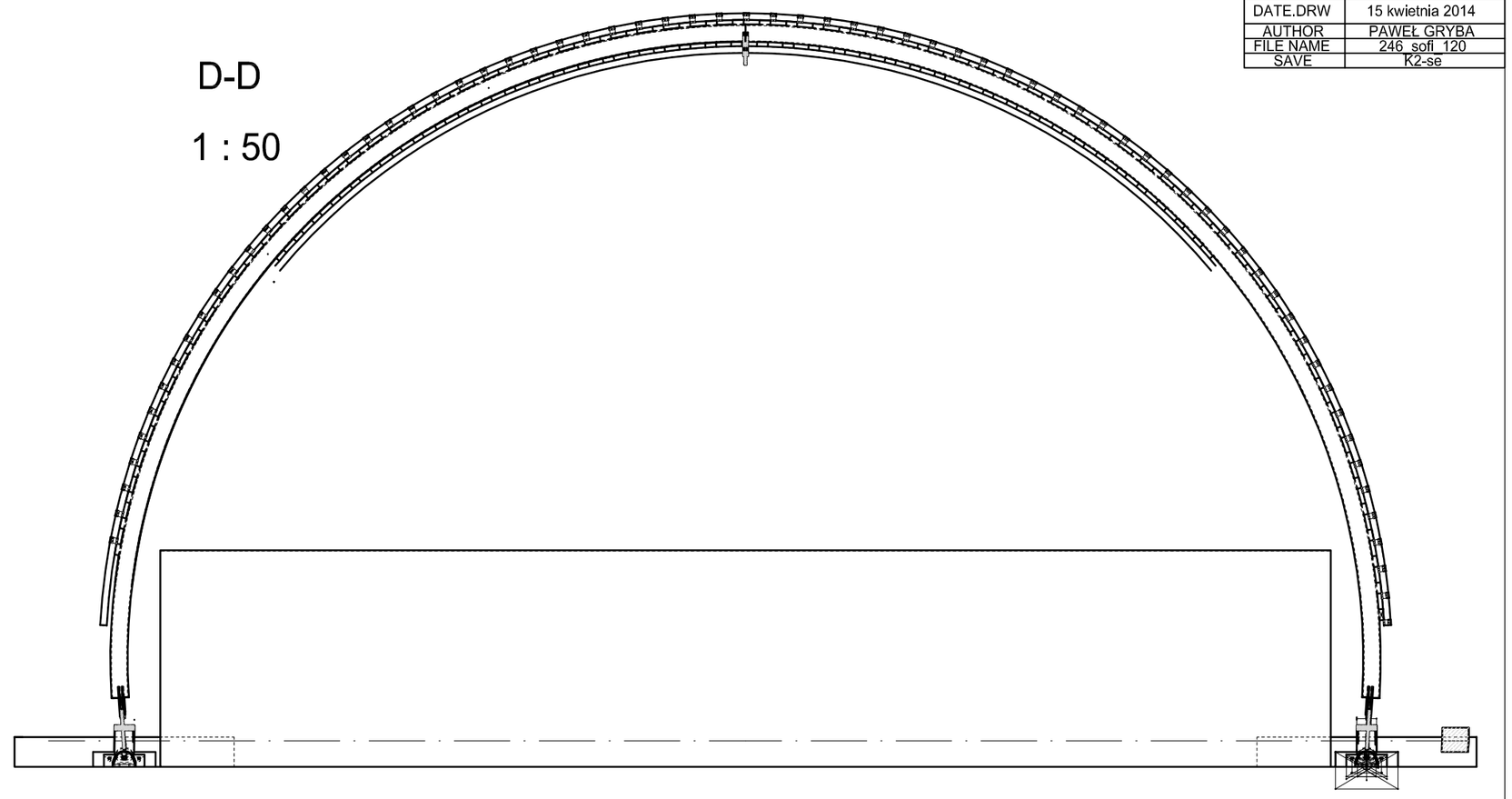

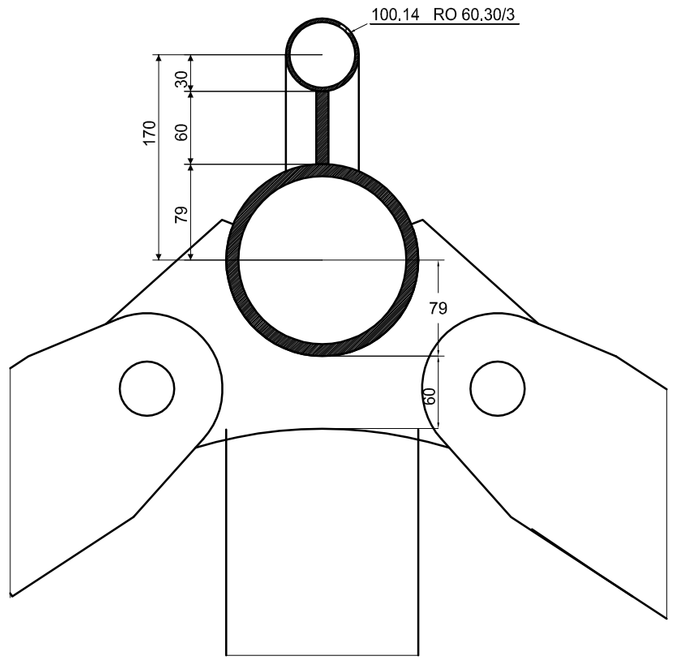

C-C

1 : 20

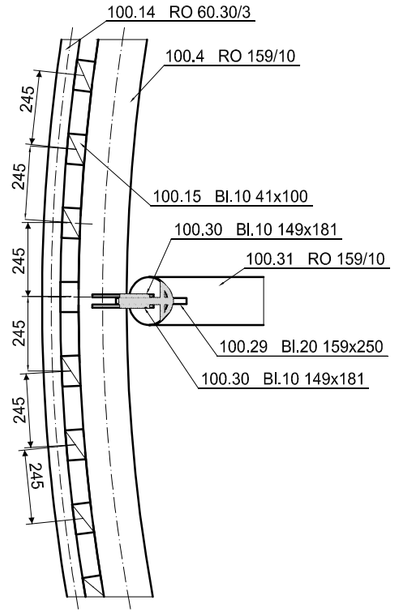

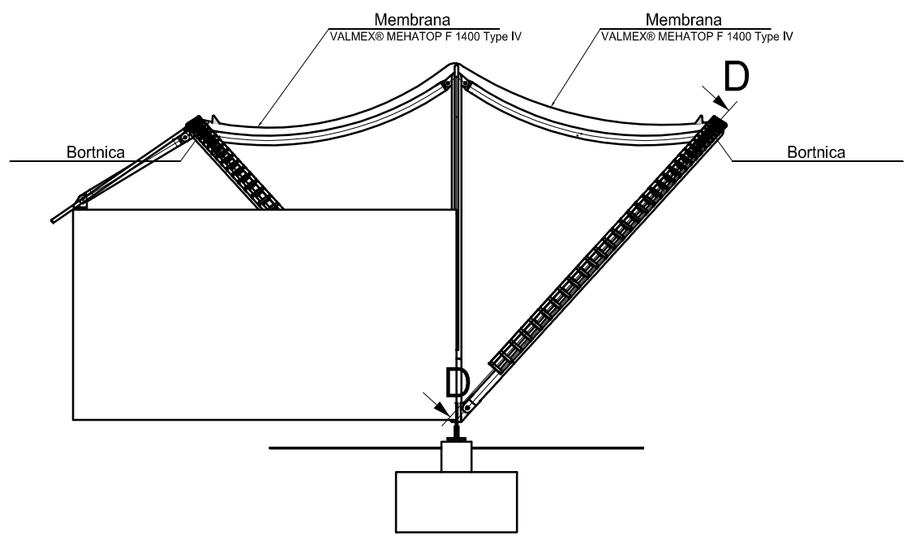

INWESTOR:

Uzdrowiskowa Gmina Miejska Szczawno- Zdrój
ul. Kościuszki 17
58-310 Sczawno- Zdrój

PROJEKTANT:

ASPA PRACOWNIA ARCHITEKTONICZNA Sp. z o.o. Sp. komandytowa
ul. Zielonego Dębu 6, 51-621 Wrocław

tel: 071.342.22.78
fax: 071.342.22.78
web: www.as-pa.pl
email: biuro@as-pa.pl

TEMAT:
Rewitalizacja teatru letniego wraz z rozbudową instalacji oświetlenia terenu oraz zasilania kamer monitoringu, z przyłączem wody, kanalizacji, wlz
dz. nr 678/2,obręb 1, Szczawno- Zdrój

nr umowy:

nr projektu: 1402

BRANŻE:

architektura i koordynacja:		nr uprawnień:	podpisy:
projektant :	mgr inż. arch. Maciej Szarapo	19/06/DOIA	
sprawdzający:	mgr inż. arch. Łukasz Komar	09/06/DOIA	
współpracuc	mgr inż. arch. Agnieszka Osowicz		
współpracuc	mgr inż. arch. Aleksandra Mikoraj		

konstrukcja		nr uprawnień:	podpisy:
projektant:	mgr inż. Andrzej Kowal	162/92/UW	
sprawdzający:	mgr inż. Anatol Najdek	13/02/DUW	

Instalacje sanitarne		nr uprawnień:	podpisy:
projektant:	inż. Dariusz Boreczek	197/99/DUW	
sprawdzający:	inż. Paweł Krzykawiak	213/99/DUW	

Instalacje elektryczne		nr uprawnień:	podpisy:
projektant:	mgr inż. Piotr Cieślak	287/DOŚ/06	
sprawdzający:	inż. Rafał Bulak	109/IDOŚ/05	

stadium:	branża:	data:
PROJEKT WYKONAWCZY	KONSTR.	2014-04-14
nr tematu: 1402 / nr fazy: 01 / faza: PW / branża: K	zmiana:	skala: 1:50

temat rysunku:
Detale membrany

nr rysunku: 1402_PW_K_102

nr planszy: